MODEM PACKET AFSK AVEC AM 7910
VITESSE 300 / 600 / 1200 / 2400 BPS
PLUG & PLAY CARTE FSCC4 F1FRV / AEI

REVISION 1 MAI 2002

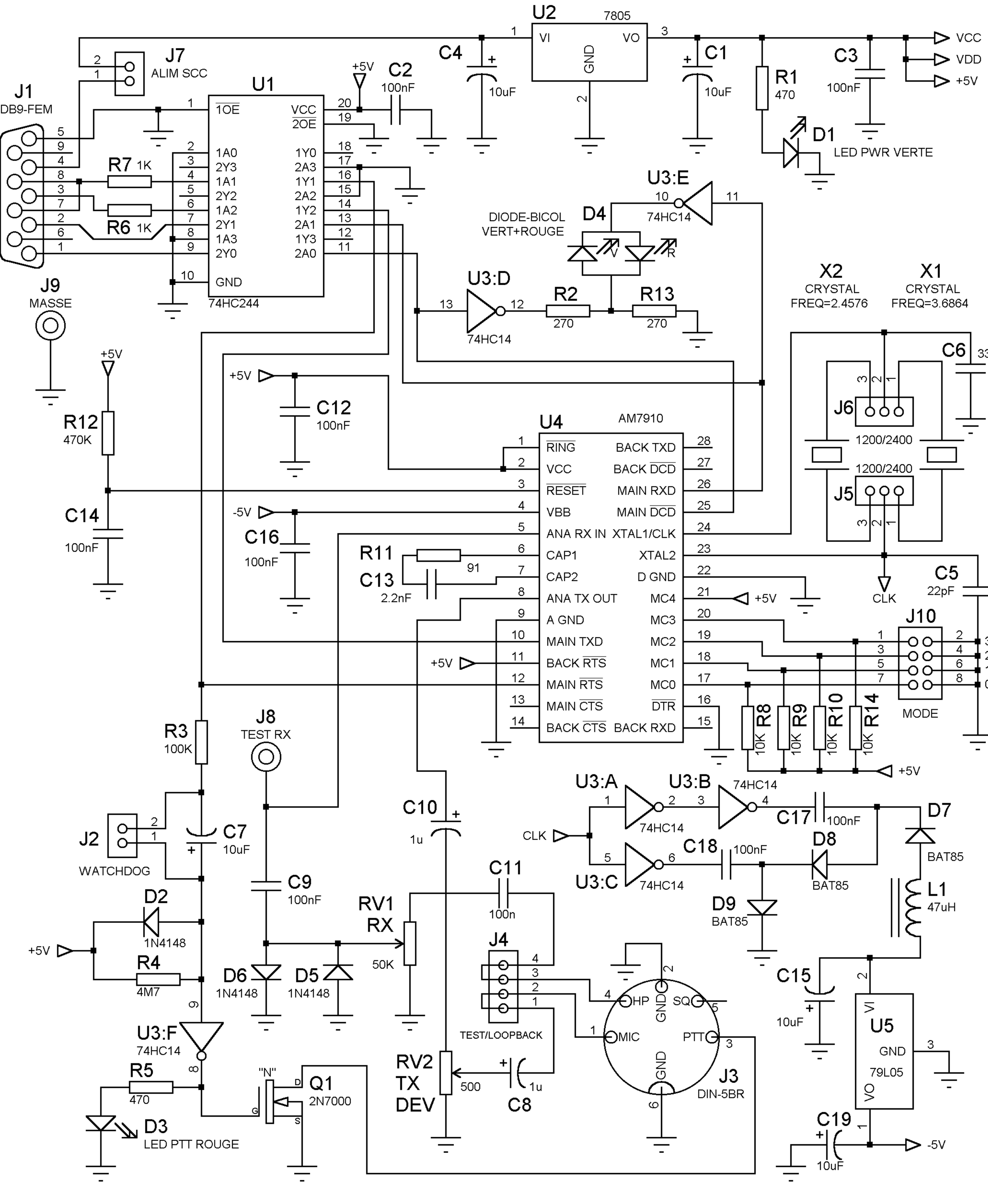

MODEM PACKET AFSK AVEC AM7910
VITESSE 300 / 600 / 1200 / 2400 BPS
PLUG & PLAY CARTE FSCC4 F1FRV / AEI

VERSION SANS BOITIER

SUR CARTE FORMAT EUROPE
DIM EXT CIRCUIT IMPRIME: 100 x 160
FIXATIONS 90 x 150 : TROUS DIAMETRE 3.2

NOTA:
LE + DES DIODES, DES CONDENSATEURS
LA PIN 1 DES CIRCUITS INTEGRES
SONT REPERES PAR UNE PASTILLE CARREE

VERSION EN BOITIER

BOITIER BIM 150x80x50 EN ABS REFERENCE:
CONRAD: 0520-616 (SANS PROTECT EMI/RFI)
RADIOSPARES: 501-575 (PROTECT EMI/ RFI)
FARNELL: 223-670 (PROTECTION EMI/RFI)

DIM EXT CIRCUIT IMPRIME: 144.78 x 74.93
SANS BOITIER: FIXATIONS: 134.62 x 64.77
AVEC BOITIER: 4 PERCAGES DIAMETRE 7.5

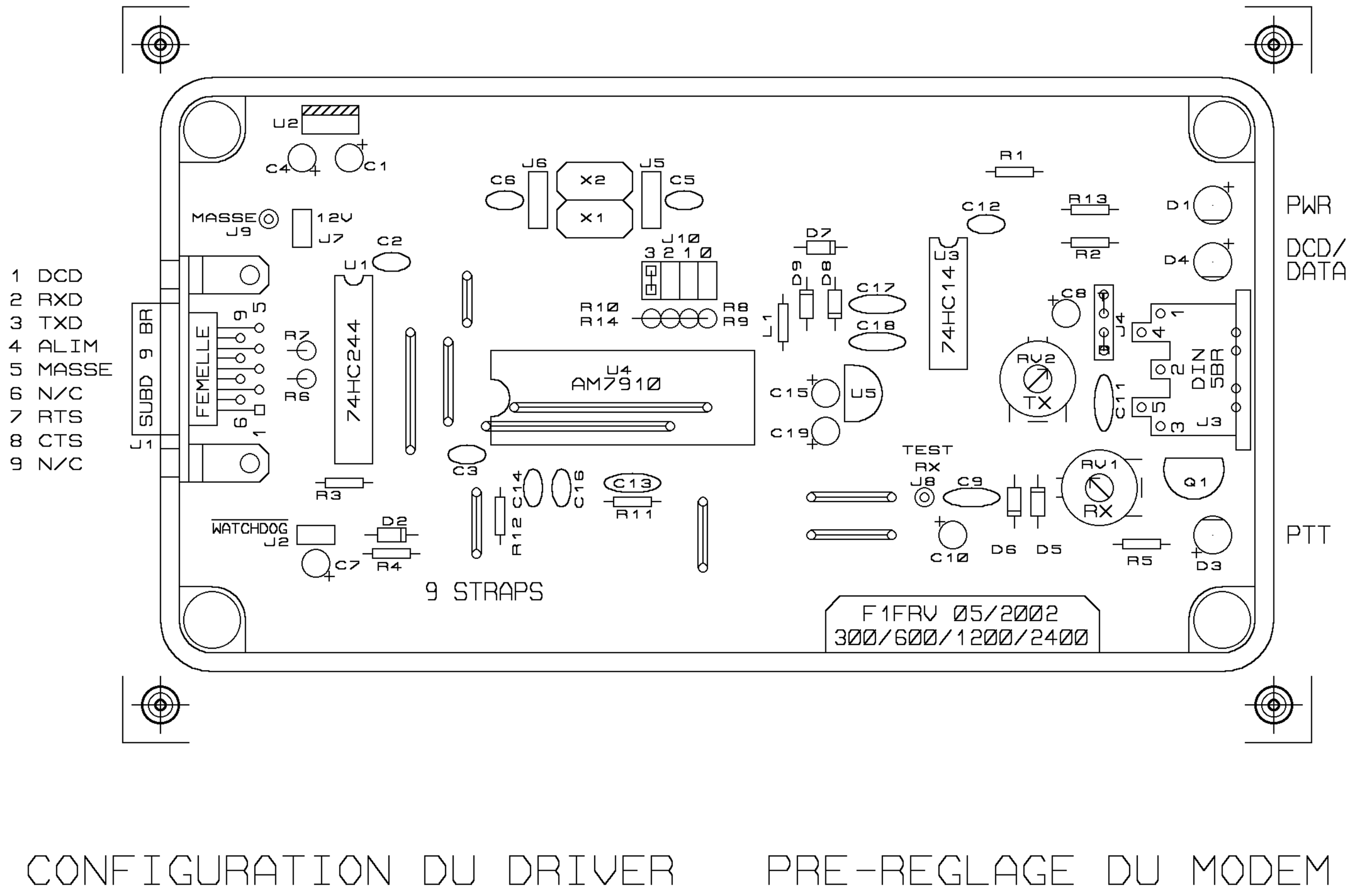

CONFIGURATION DU DRIVER

FSCC4 FLEXNET: DRIVER XSCC DE PE1DNN
SIMPLEX: METTRE FSET EN 1200 OU 2400
SIMPLEX: METTRE FSET EN 300c OU 600c
DUPLEX: METTRE FSET EN 1200RD ou 2400RD

PRE-REGLAGE DU MODEM

RV1: 0,5 V CRETE CRETE SUR J8
RV2: A MI COURSE (~1 V CRETE CRETE)
METTRE LE CAVALIER D'ALIM 12V (J7)
DUPLEX:METTRE LE CAVALIER J2 (SANS WDOG)

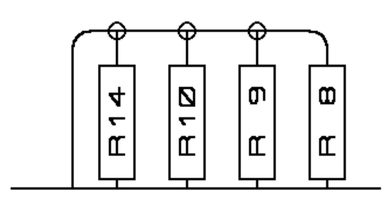

CONFIGURATION DE LA CARTE FSCC4

POSITIONNER LES CAVALIERS DU PORT EN:
HORLOGE INTERNE (J2, J7, J16, J21)
PAS DE CAVALIER IN/OUT(J4, J9, J18, J23)
PAS DE CAVALIERS CLKx16 OU CLKx32
ALIMENTATION EN 12V (J3, J8, J17, J22)

REV 1
MAI 2002

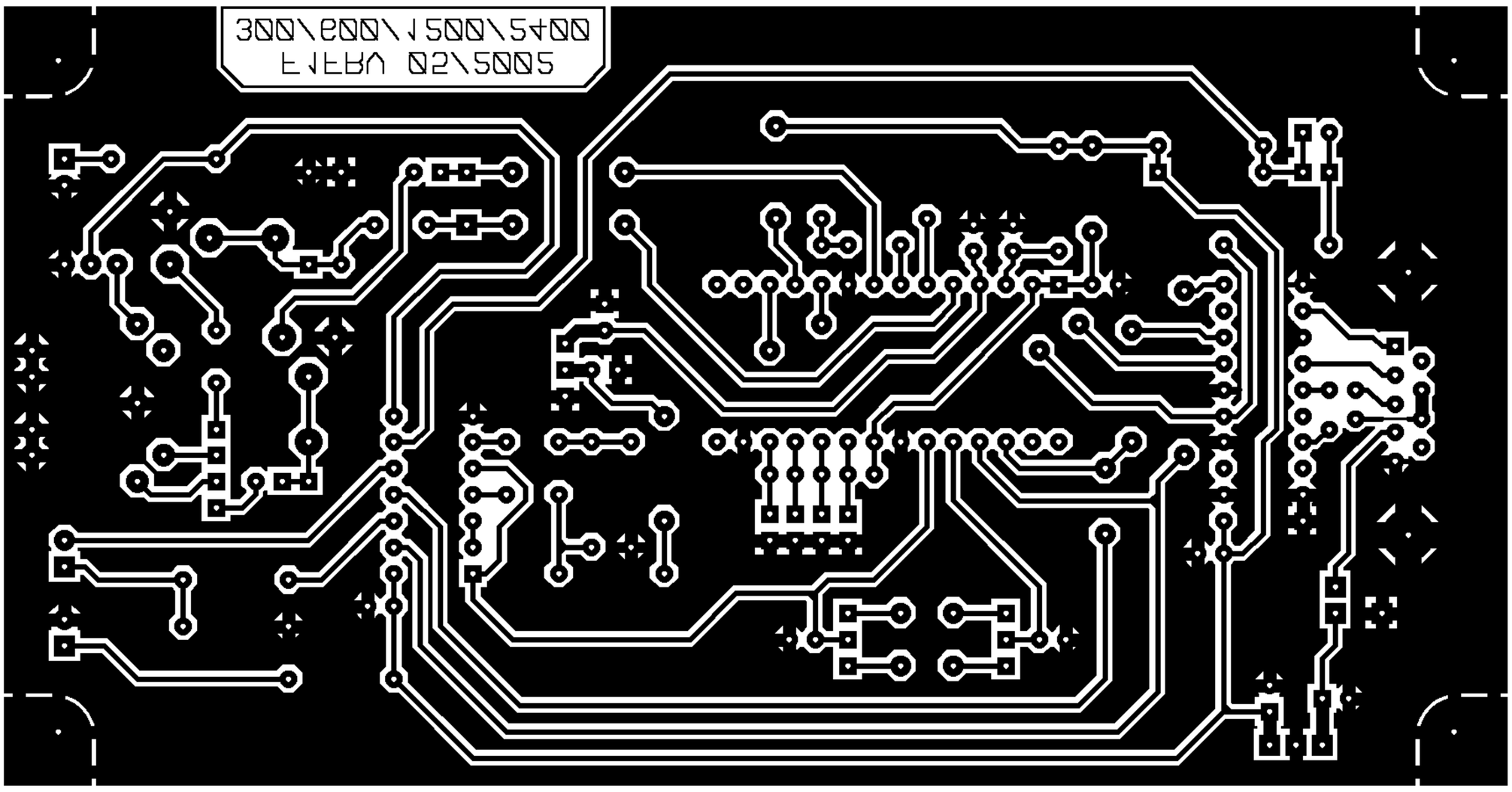
300\600\1500\5400
ETERN 02\5005